ユニット連結部縦目地詳細図

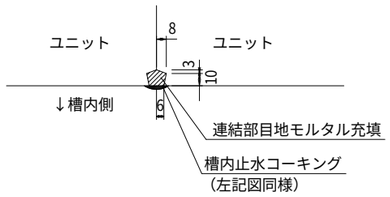

平面図

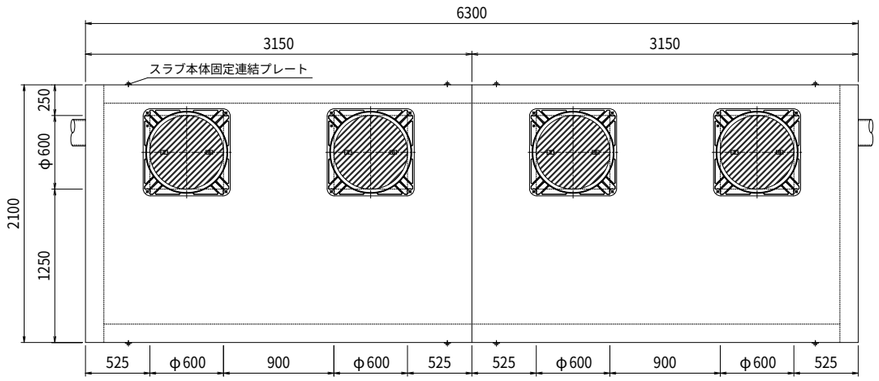

現場組立参考図

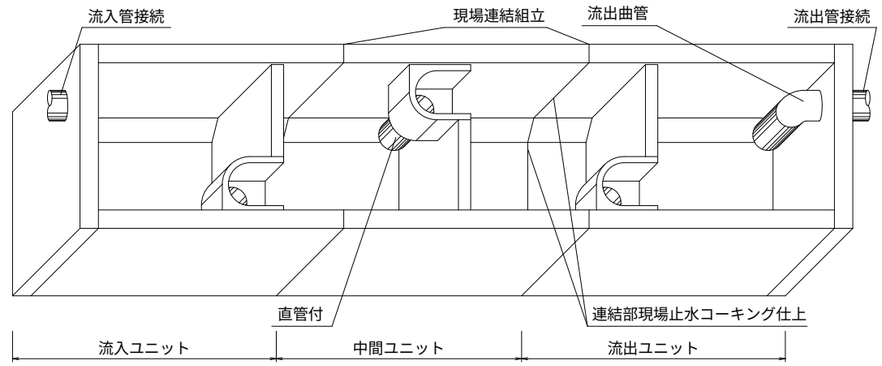

第1槽内断面図

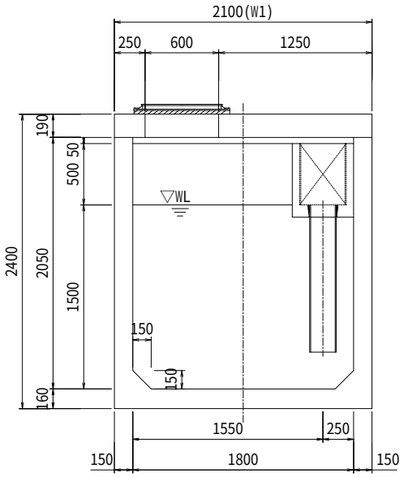

平面断面図

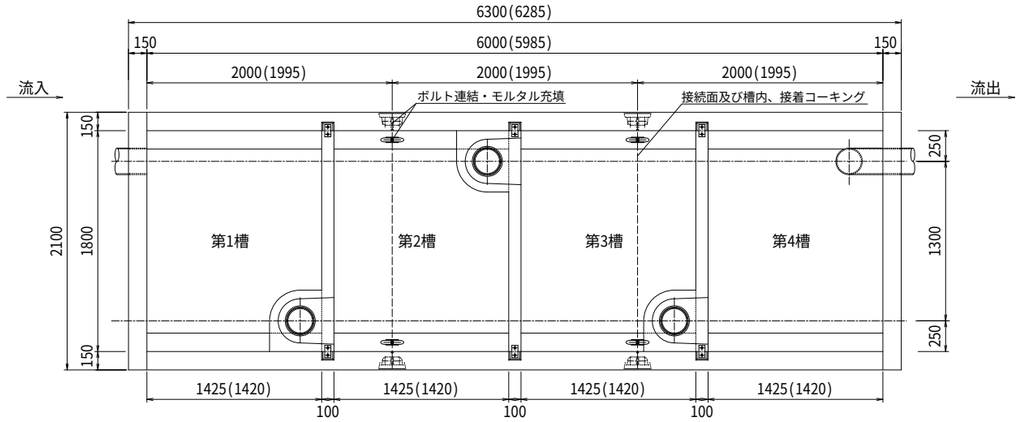

ユニット連結部詳細図

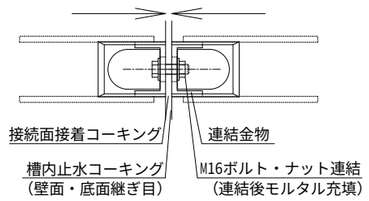

連結金物詳細図

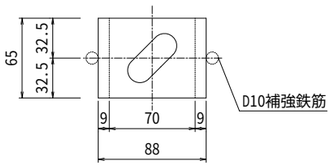

■油水分離槽仕様表

適応管サイズ		塩ビ管 VU-200		
流入管底高		槽内底→1600H		
流出管底高		槽内底→1500H		
有効容量(m3)	第1槽	3.78 (m3)		
	第2槽	3.78 (m3)		
	第3槽	3.78 (m3)		
	第4槽	3.78 (m3)		
	合 計	15.12 (m3)		
重量(kg)	流入ユニット	1基	7293	
	中間ユニット	1基	5622	
	流出ユニット	1基	7293	
	スラブ版	2枚	5376	
	合 計	25584 (kg)		
φ600角枠丸蓋	4枚	(T-25)		
連結用金物類	一式	(ﾌﾟﾚｰﾄ･ﾎﾞﾙﾄ･ﾜｯｼｬ･ﾅｯﾄ)		
トラップ管	1本	(取付済)		
高さ調整桝	別途協議(要・不要・指定H)			

■貸出品

吊り金具・施工治具
※詳細は別途「施工用道具説明書」をご確認ください

■別途現場手配品

コーキング	ｺｰｷﾝｸﾞ剤14本・ｺｰｷﾝｸﾞｶﾞﾝ
玉掛け用具	ワイヤー・シャックル

流入側正面図

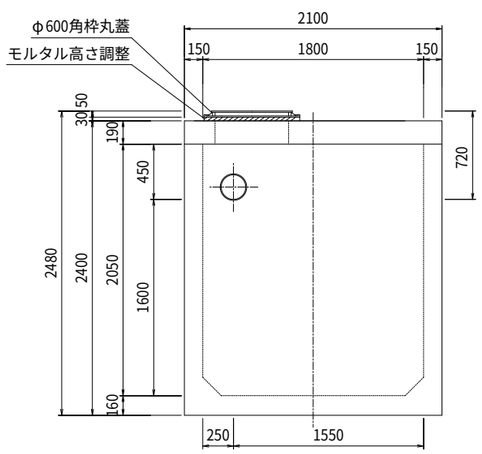

側面断面図

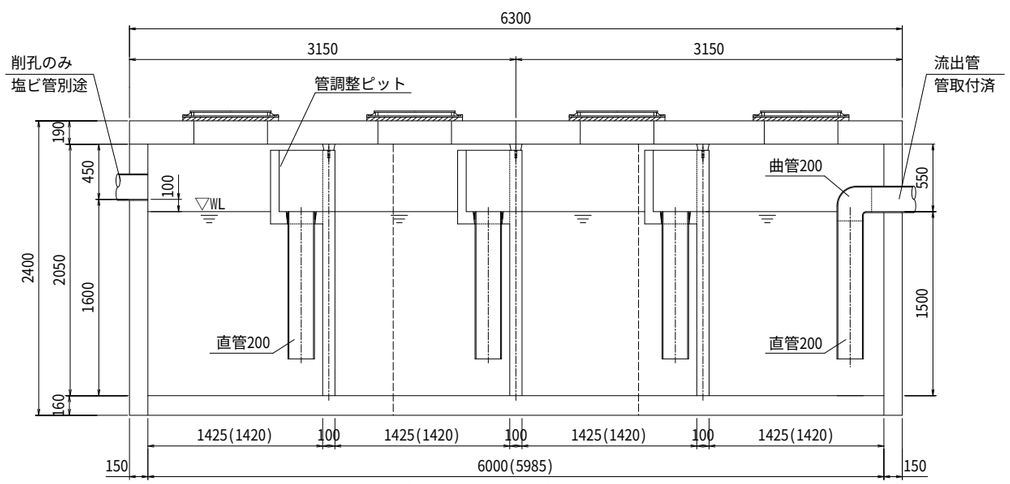

流出側正面図

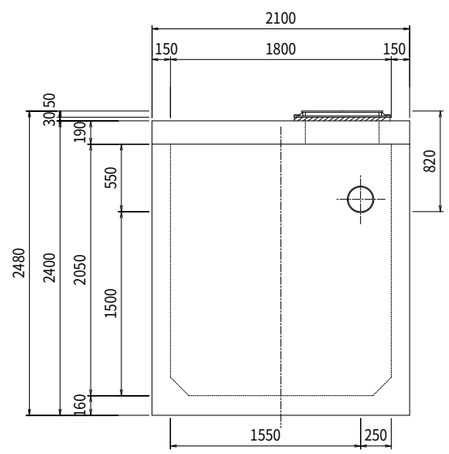

※( )内寸法は部品長の実寸です。ユニット連結時のパッキン及び接着剤での伸びが(0～15mm)出ますので考慮下さい。(スラブ版は若干長くなります。)

特 記	花沢建材工業株式会社	図 名	油水分離槽 AQ-181420 管調整ﾋﾟｯﾄ式		
		縮 尺	1/50	図面№ 2206-2026	製 図